花粉精選機
PSM-5
取扱説明書
保証書付

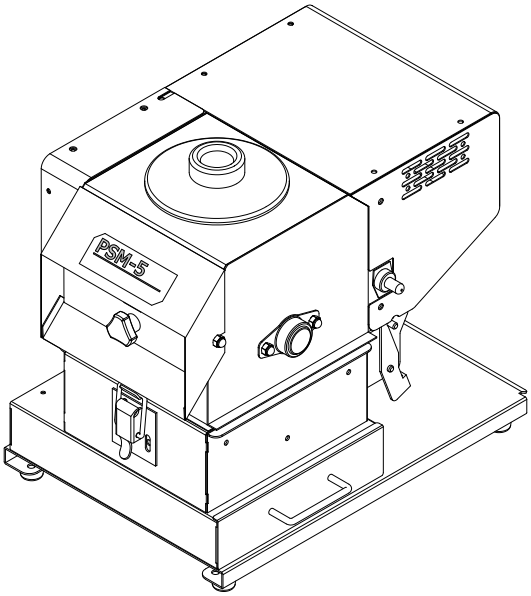

目次

1. 安全上のご注意 1
2. 使用上の注意とお願い 2
3. 注意ラベルと貼付け場所 3
4. 梱包内容 4
5. 各部名称 4
6. ご使用まえに 5
7. 花粉・石松子に関して 5
8. ご使用の方法 5
8-1 上部の外し方 6
8-2 上部の取付け方 7
8-3 機体を閉じる 7
9. お断り 8
10. 仕様 8
保証について ..... 裏表紙

果樹人工交配作業機器のトータルメーカー

MTW
Mind and Technology for Working

製造元 株式会社ミツワ
〒959-0112 新潟県燕市熊森1345
TEL 0256-98-6161 FAX 0256-98-6171
URL: http://www.kk-mitsuwa.com
E-mail：mitsuwa@kk-mitsuwa.com

Ver2.02

1. 安全上のご注意

このたびは《花粉精選機 PSM-5》をお買い上げいただき、誠にありがとうございます。
ご使用になる前に、この「取扱説明書」をよくお読みいただき、正しくお使いください

表示	意味
⚠ 警 告	この表示欄の内容を無視して誤った取り扱いをすると、人が死亡または重傷を負う可能性が想定される内容を示しています。
⚠ 注 意	この表示欄の内容を無視して誤った取り扱いをすると、人が傷害を負う、または、物的損害が発生する可能性があることを示しています。

お守りいただく内容の種類を、次の絵表示で区分し、説明しています。

🛇	この絵表示は、してはいけない「禁止」内容です。 行為の内容によって、文字や図記号と組み合わせて表示しています。	🛇 🛇 🛇
❗	この絵表示は、必ず実行していただく「指示」内容です。 行為の内容によって、文字や図記号と組み合わせて表示しています。	❗

⚠警告	
禁 止	**煙、臭い、発熱などの異常について** 煙が出ている、異臭がする、発熱しているなどの異常状態のまま使用しないでください。 そのまま使用すると、火災・感電の原因となります。すぐに次の処置を行ってください。 1. 電源スイッチを切り、コンセントから電源プラグを抜く。 2. お買い上げの販売店に連絡をする。
分解禁止	**絶対に分解・改造はしない。** 本機は分解・改造をしないでください。感電・やけど・ケガをする原因となります。
水ぬれ禁止	**水をかけたりしない。** ショート・感電のおそれがあります。
ぬれ手禁止	**電源プラグはぬれた手で抜き差しはしない。** 感電の原因になります。
強 制	**電源プラグは根元まで確実に差し込む。** 差し込みが不完全ですと、感電や発熱による火災の原因になります。 傷んだプラグ・ゆるんだコンセントは使用しないでください。
強 制	**お手入れの際は、必ず電源プラグをコンセントから抜く。** けがをする原因となります。

⚠ 注意	
禁　止	**カバーを外して使用しない。** ベルトに手を巻き込まれケガをするおそれがあります。
禁　止	**使用中はカバーに手を触れない。** ケガをするおそれがあります。
禁　止	**上部を開いたままの運転は絶対に行わない。** ケガ・物的損害の発生の可能性があります。
禁　止	**上部を外したままでの運転は絶対に行わない。** ケガ・物的損害の発生の可能性があります。
強　制	**上部を外す際には、両手でしっかりと掴み外す。** 重量バランスが片寄っており、12kgの重量があります。 落下により、ケガを負うおそれがあります。

2. 使用上の注意とお願い

⚠ 注意	
水ぬれ禁止	**機械を清掃するときは、水やお湯を直接機械にかけない。** 故障の原因になります。
強　制	**電源は、家庭用100V。** 電圧が下がり、モータの焼損事故を起こさないために、長いコード等を使わず、 必ず壁際のコンセントから直接、電源を引いてください。
強　制	**上部を勢いよく開けない。** 上部は、重量バランスにより手を添えて開けるようにしてください。 故障の原因となります。 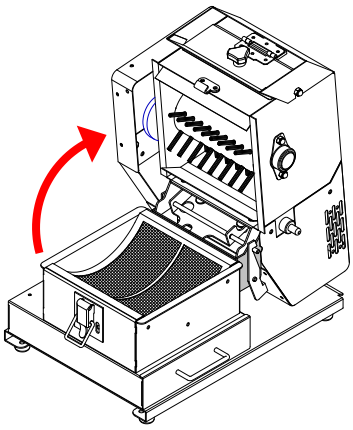

3. 注意ラベルと貼付け場所

この《取扱説明書》では、製品の正しい取扱い方法、点検および手入れについて説明しております。
よくお読みいただいて製品の性能を十分に発揮させ、より安全で快適な作業をしていただきますようお願いいたします。
この製品には、「製造番号」が図示のところに表示してあります。
サービスについてのお問い合わせや、部品などのご用命の場合は、「お買い求めの販売店」に「型式」、「製造番号」をお知らせください。
また、下図の「注意ラベル」は重要なものとして機械に貼付されています。
ご使用の前に必ず良く読んで理解し、お守りください。また、ラベルがはがれたり、文字が消えて見えなくなったりした場合は、「お買い求めの販売店」に連絡し、新しいラベルに貼り替えてください。
※この取扱説明書で使用している「前・後・左・右」の用語は下図のように決めております。

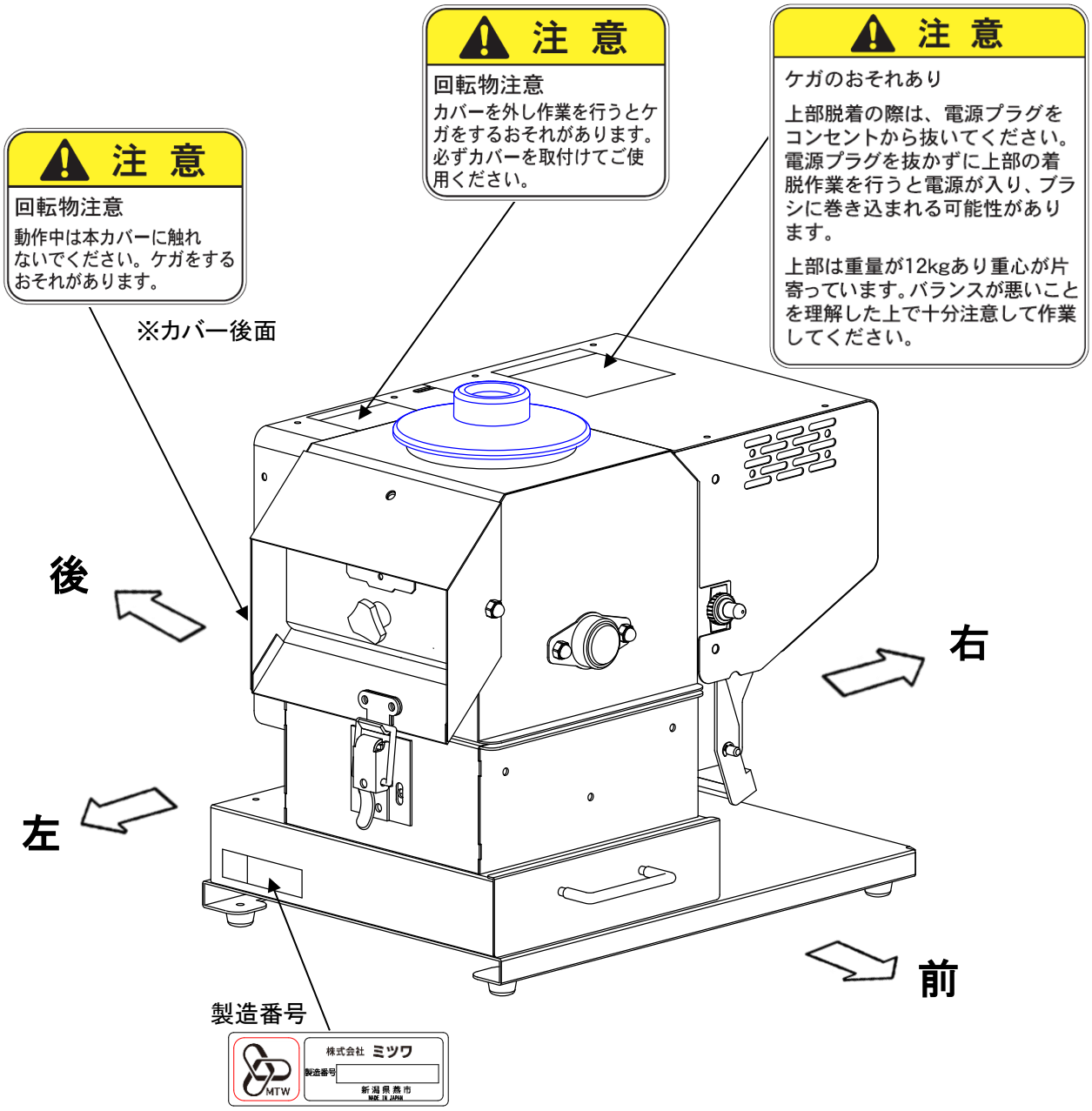

4. 梱包内容

・以下の同梱物があることをご確認ください。万一、付属品の不足や不良がございましたら
お買い上げの販売店までご連絡ください。

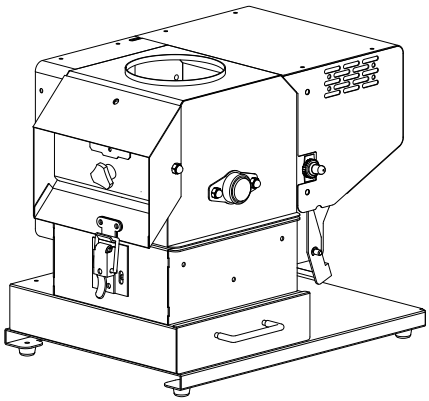

PSM-5 本体

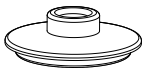

ゴム蓋

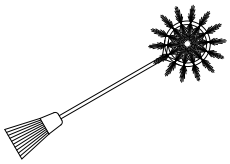

掃除ブラシ

取扱説明書

5. 機械の主な名称

《 本体上 》

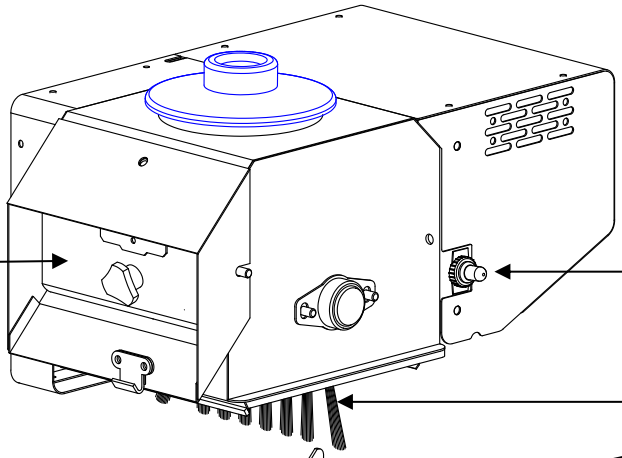

《 本体下 》

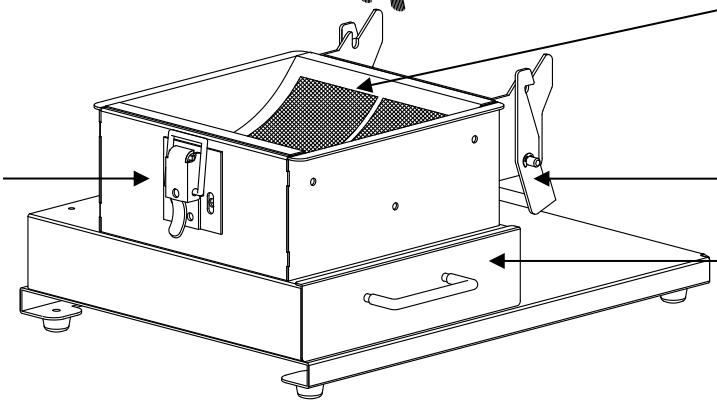

6. ご使用まえに

・機内が空であることを確認し、「スイッチ」を入れ、動作の確認をしてください。
・下部の「引出し」、左側面の「開閉板」がスムーズに動くかを確認してください。

7. 花粉・石松子に関して

・開葯が充分完了した「粗花粉」（葯ガラ付きの花粉）を準備します。
乾燥が不充分な場合、花粉の分離が悪く、「網」の目を詰まらせるおそれがあります。
湿った花粉は、絶対に使用しないでください。

8.使用方法

1. 「スイッチ」を切った状態で、「ゴム蓋」を開け、お椀一杯位（300cc）の「粗花粉」を入れます。
※多すぎると、処理時間を長く要し、花粉の採れが悪くなります。
2. 「ゴム蓋」を閉め、「スイッチ」を入れ回転させます。
3. 60～90秒程運転してから(運転は止めない)、左側面の「開閉板」を開けて葯ガラを機外に排出します。
4. 「スイッチ」を切り、運転を止めてから、「引出し」を引き、溜まった花粉を採取します。
5. 品種を変更する場合や作業を終了する場合は、電源コンセントを抜き機体上部/下部を止めている「止金」を外し、機体を開きます。
「網」の裏や機体内側に付着している花粉を付属の「掃除ブラシ」で掃除してください。
最後は、エアーなどで花粉及び葯ガラを完全に取り除いてください。
尚、上部を外すことにより、掃除が容易にできます。(P.6　8-1　上部の外し方　参照)

警告	
強　制	**お手入れの際は、必ず電源プラグをコンセントから抜く。** けがをする原因となります。
注意	
水ぬれ禁止	**機械を清掃するときは、水やお湯を直接機械にかけない。** 故障の原因になります。
強　制	**上部を勢いよく開けない。** 上部は、重量バランスにより手を添えて開けるようにしてください。 故障の原因となります。

8-1 上部の外し方

・機体が開いた状態で、「上部脱レバー」を手前に引くことにより上部が外れます。
※上部が裏返しになることにより、掃除がやり易くなります。

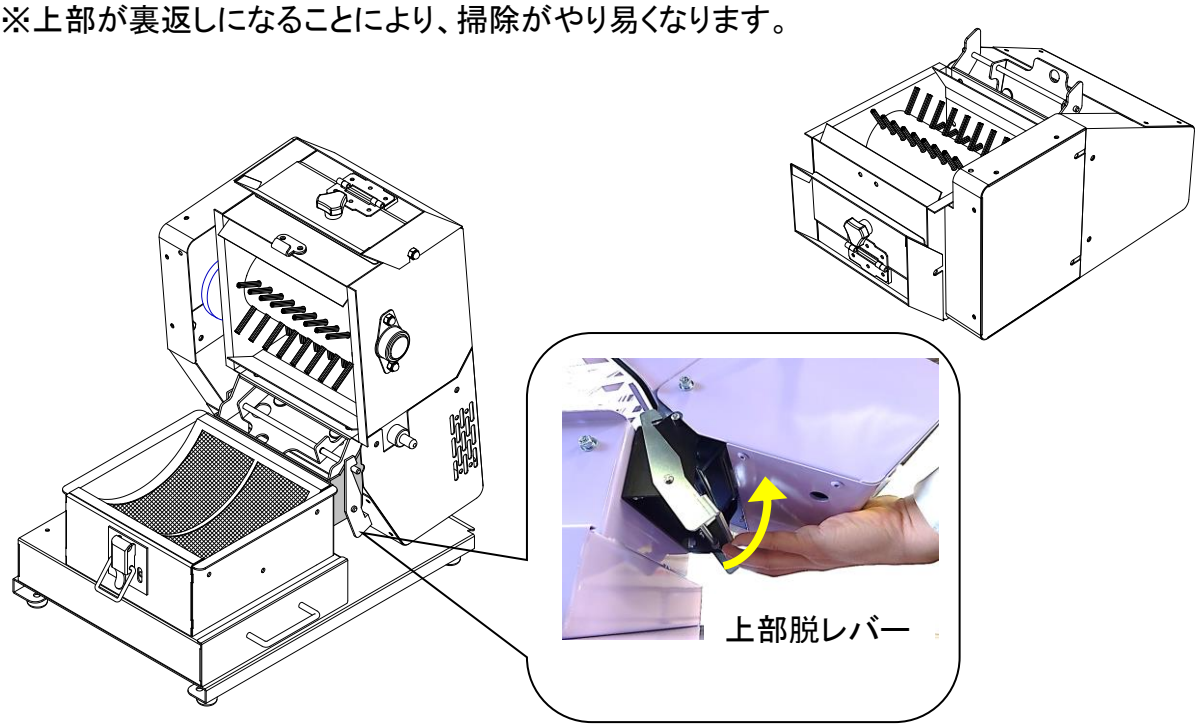

注意	
強　制	**上部を外す際には、両手でしっかりと掴み外す。** 重量バランスが片寄っており、12kgの重量があります。落下により ケガを負うおそれがあります。

8-2 上部の取付け方

・「本体下支点カナグ」の内側に上部の「支点カナグ」をセットし、「本体下支点カナグ」の溝に、はめ込みます。
「上部脱レバー」が「シャフト」をロックします。シャフトが確実にロックされた事を確認してください。

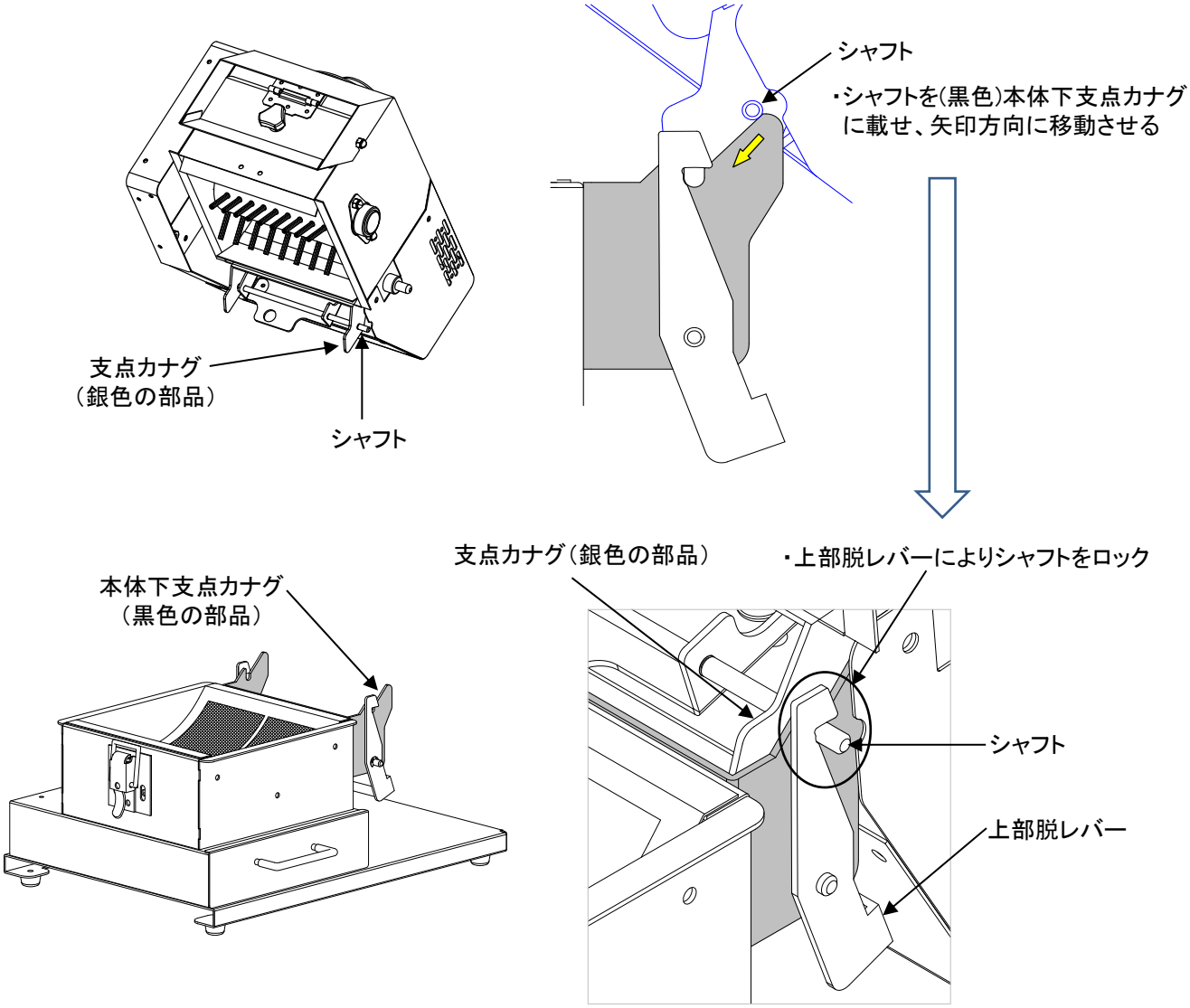

8-3 上部の閉じかた

・機体上部を閉じて止金を止めます。
機体の前後側より「ロールブラシ」のブラシ部が挟まれ、はみ出していないか確認してください。
挟まれている場合は、ブラシの変形を防止するためスイッチを入れて機械を作動させ、ブラシの挟まりをなくした状態で停止させてください。

注意	
強　制	**上部を取付ける際には、両手でしっかりと掴み取付ける。** 重量バランスが片寄っており、12kgの重量があります。落下によりケガを負うおそれがあります。

9. お断り

・製造日から8年以降の製品は、部品供給が出来ない場合がありますのでご了承願います。

10. 仕様

名　　称	花粉精選機
型　　式	PSM－5
機　体　寸　法	長430mm×巾300mm×高380mm
重　　量	18kg
モ　　ー　　タ	100V－65W
処　理　能　力	粗花粉（目安）9～12ℓ/毎時
1回の処理量	粗花粉300CC（お椀1杯）
対　象　作　物	梨、リンゴ、キウイフルーツ

保証について

本製品は、下記無償修理規定の内容に従って保証されています。保証書にお買い上げ日、販売店名の記入をご確認ください。記入がされていない場合は、無効となります。また、保証期間内の修理をお申し込みされる際に必要となりますので、保証書を大切に保管してください。

無償修理規定

1. 保証期間内において、本取扱説明書に従った正常な使用状態のもとで、故障が発生した場合は、故障発生後1ヶ月以内に申し出があり、弊社がこれを認めた場合に無償で修理を致します。
2. 保証期間は、製品を納入致しました日から起算して1年で、これを超えた場合は有償となります。
3. 保証の範囲は、製品のみとし、製品の故障により誘発される損害は、補償外となります。
4. 保証期間内とはいえども、下記の場合は保証致しません。
   (1)取扱説明書に示す正しい取り扱い方法によらない使い方、過失及び整備保管の不十分によって生じたと認められる故障の場合。
   (2)天災、地変、火災等の不可抗力の事故によって生じたと認められる故障の場合。
   (3)製品の機能に影響があると認められる改造変更が加えられた場合、弊社の純正部品以外の部品を使用した場合、弊社が規定する仕様の限界を超えて使用したため生じたと認められた故障の場合。
   (4)消耗品、及び附属品。
   (5)弊社指定のミツワ製品取扱店以外で修理した場合。
   (6)要求の損傷部品を返却されない場合。
   (7)保証書の提示のない場合、保証書の必要事項に記載がされていない場合、保証書の字句を不当に書き換えられた場合は、有償になります。
5. 保証書を紛失した場合、再発行は致しません。
6. 本保証は、日本国内においてのみ有効となります。
7. 本機の耐用年数(償却年数)は、8 年です。耐用年数の過ぎたものは、補修部品の供給を終了させていただきますので、修理が出来なくなる場合があります。

✂キリトリ線

保証書

製品名		販売店名・住所・電話番号
PSM-5		
保証期間(お買い上げ日より)	お買い上げ日	印
1 年間	____年___月___日	

お客様	
	お名前＿＿＿＿＿＿＿＿＿＿＿＿＿＿様
	ご住所　〒
	電話番号(　　)　　－

本書は、お買い上げ日から左記保証期間中に故障が発生した場合に、当社保証規定に基づき無償修理を行うことをお約束するものです。

MTW
Mind and Technology for Working
製造元　株式会社ミツワ
〒959-0112 新潟県燕市熊森1345
TEL 0256-98-6161 FAX 0256-98-6171