葯採取機
POPP-EX2
取扱説明書
保証書付

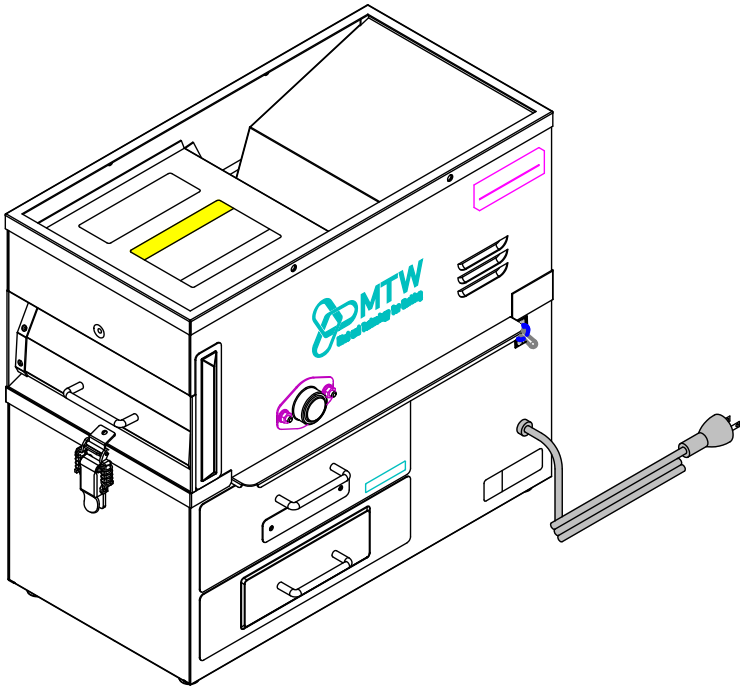

目次

1. 重要なお知らせ……1
2. 製品名称および型式等の表示……1
3. 安全上のご注意……2
   3-1 一般的な注意事項……2
   3-2 警告・注意ラベルの種類と位置……4
4. 梱包内容……4
5. 機械の主な名称……5
6. 機械の外形寸法……6
7. ご使用になる前に……7
   7-1 電源周波数の変更について……7
   7-2 機械の移動と設置……8
8. 使用方法……9
9. 日常のお手入れおよび点検……10
   9-1 機械の掃除……10
   9-2 機械の点検……11
10. 主な部品交換……11
11. 故障かなと思ったら……11
12. 修理について……12
13. 破棄について……12
14. 仕様……12
保証について……裏表紙

MTW
Mind and Technology for Working

製造元 株式会社ミツワ
〒959-0112 新潟県燕市熊森1345
TEL 0256-98-6161 FAX 0256-98-6171
URL: http://www.kk-mitsuwa.com
E-mail：mitsuwa@kk-mitsuwa.com

Ver.1.02

1. 重要なお知らせ

この度は《葯採取機 POPP-EX2》をお買い上げいただき、誠にありがとうございます。
この取扱説明書は、製品の正しい取扱い方法、点検および手入れについて説明しております。
ご使用前によくお読みいただいて十分理解され、お買い上げの製品が優れた性能を発揮し、かつ快適な作業をするため、ご活用ください。
また、お読みになった後、必ず大切に保存し、分からないことがあった時には、取り出してお読みください。
なお、製品ならびに本取扱説明書は、お断りなしに改版することがありますので、ご了承ください。

2. 製品名称および型式等の表示

この機械には「製品名称および型式」と「製造番号」が図示のところに表示してあります。
サービスについてのお問い合わせや、部品などご用命の場合は、「お買い上げの販売店」に 「型式」、「製造番号」をお知らせください。
また、この取扱説明書で使用している「前・後・左・右」の用語は、下図のように決めております。

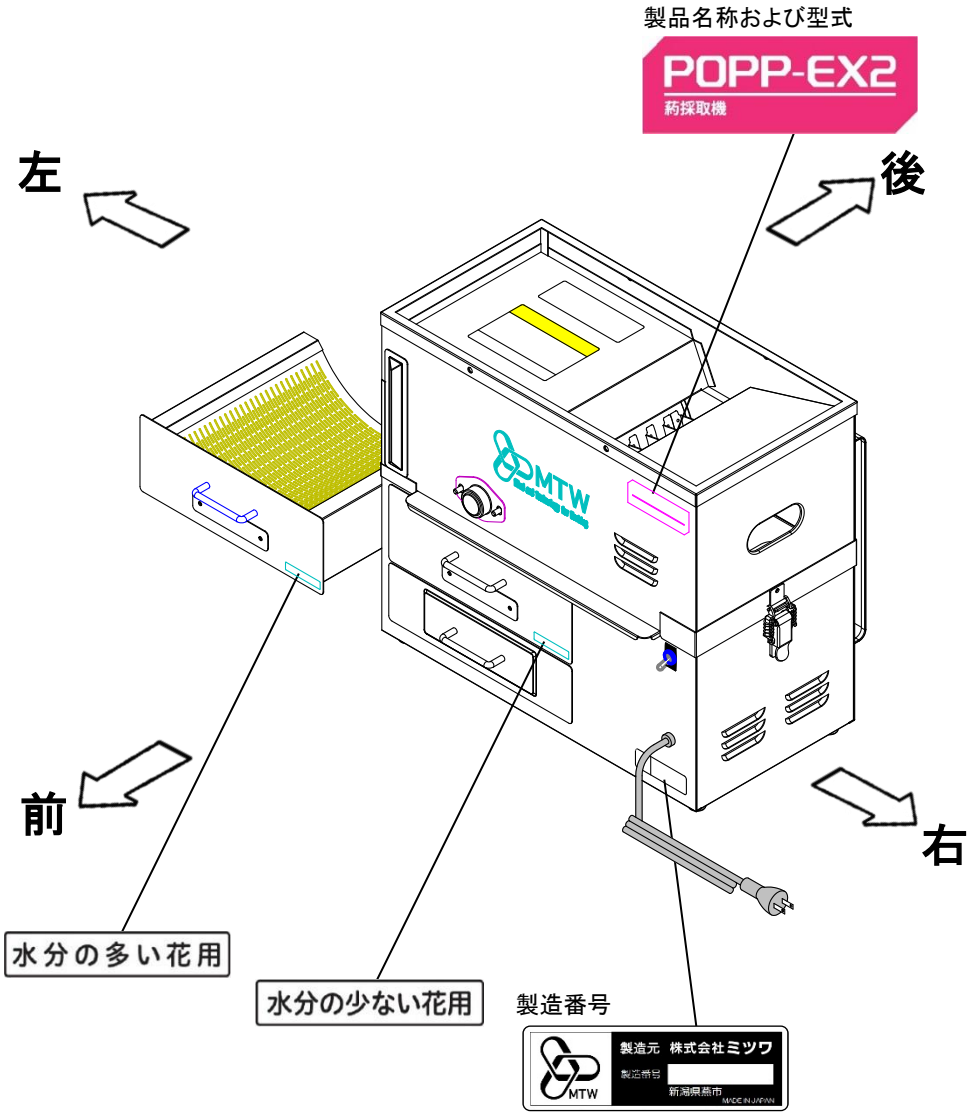

3. 安全上のご注意

本書に記載しました注意事項や機械に貼られた⚠の表示があるラベルは、人身への危害または財産への損害を引き起こす可能性が考えられる重要な項目です。よく読んで必ず守ってください。

表示	意味
⚠ 警 告	この表示欄の内容を無視して誤った取り扱いをすると、人が死亡または重傷を負う可能性が想定される内容を示しています。
⚠ 注 意	この表示欄の内容を無視して誤った取り扱いをすると、人が傷害を負う、または、物的損害が発生する可能性があることを示しています。

お守りいただく内容の種類を、次の絵表示で区分し、説明しています。

🚫	この絵表示は、してはいけない「禁止」内容です。 行為の内容によって、文字や図記号と組み合わせて表示しています。	🚫 🔧 🧤
❗	この絵表示は、必ず実行していただく「強制」内容です。 行為の内容によって、文字や図記号と組み合わせて表示しています。	❗

3-1 一般的な注意事項

⚠ 警 告	
❗	**作業場は、十分に明るくし、いつもきれいに保つ。** ・ちらかった暗い作業場では、思わぬ事故の原因となります。
🚫	**使用中は、子供や第三者を作業場に近づけない。** ・機械の動作がわからない子供や第三者が、事故に巻き込まれる可能性があります。
❗	**電源プラグは単相 100V コンセントに単独にて差し込む。** ・たこ足配線や他の機器と併用すると、コンセントが異常発熱して、発火する可能性があります。
🧤	**ぬれた手で、電源プラグの抜き差しはしない。** ・感電の原因となります。
❗	**機械の運転中は可動部に注意して作業を行う。** ・可動部に巻き込まれるとケガの原因になります。

⚠ 警 告

作業に適切でない体調や状態、未成年者は作業をしない。

・作業には的確な判断が必要です。下記状態の方は、本機の運転操作は行わないでください。思わぬ事故の原因になります。
①お酒を飲んでいる方　②睡眠不足の方　③妊娠中のご婦人
④過労、病気の方　⑤機械の取扱いを理解されていない方

作業は、作業に適した服装で行うこと。

・回転部に巻き込まれるおそれがあるので、だぶだぶの衣服や、ネックレス、タオル等は着用せず、髪、衣服等は、回転部に近づけないでください。

本製品は防水ではないため、清掃のため直接水をかけない。

・湿らせた布や付属のブラシ等で、清掃してください。
感電の原因や、故障の原因になります。

分解、改造はしない。

・感電の原因や、故障の原因になります。

⚠ 注意

使用しない場合は、必ず屋内に保管する。保管場所として次の場所は避ける。

・事故のおそれや、故障の原因になります。
①子供の手が届く所　②湿気の多い所　③直射日光の当たる所　④揮発性物質のある場所

3-2 警告・注意ラベルの種類と位置

以下の警告・注意ラベルは、重要警告・注意事項の中から特に重要なものとして機体に添付されています。使用の前に必ず良く読んで理解し、お守りください。

また、ラベルがはがれたり、文字が消えて見えなくなったりした場合は、すぐに≪お買い上げの販売店≫に連絡して新しいラベルに貼り替えてください。

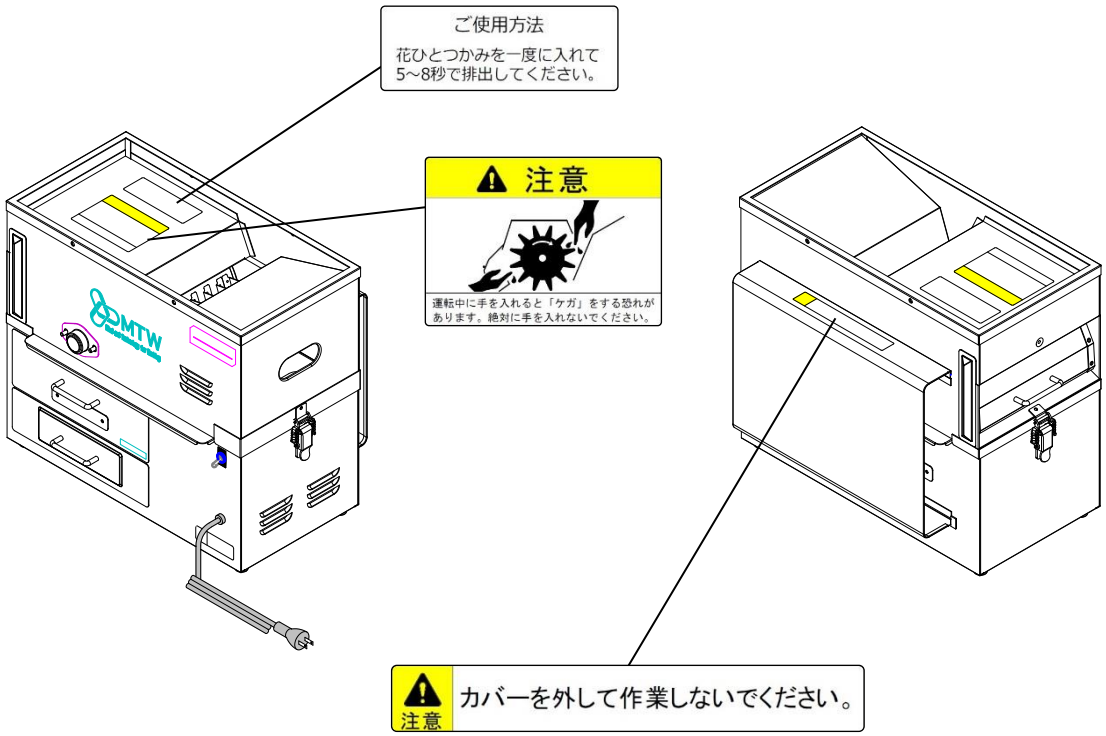

4. 梱包内容

開封されましたら梱包品をご確認ください。万が一、梱包品の不足や不良がございましたら、お買い上の販売店までご連絡ください。

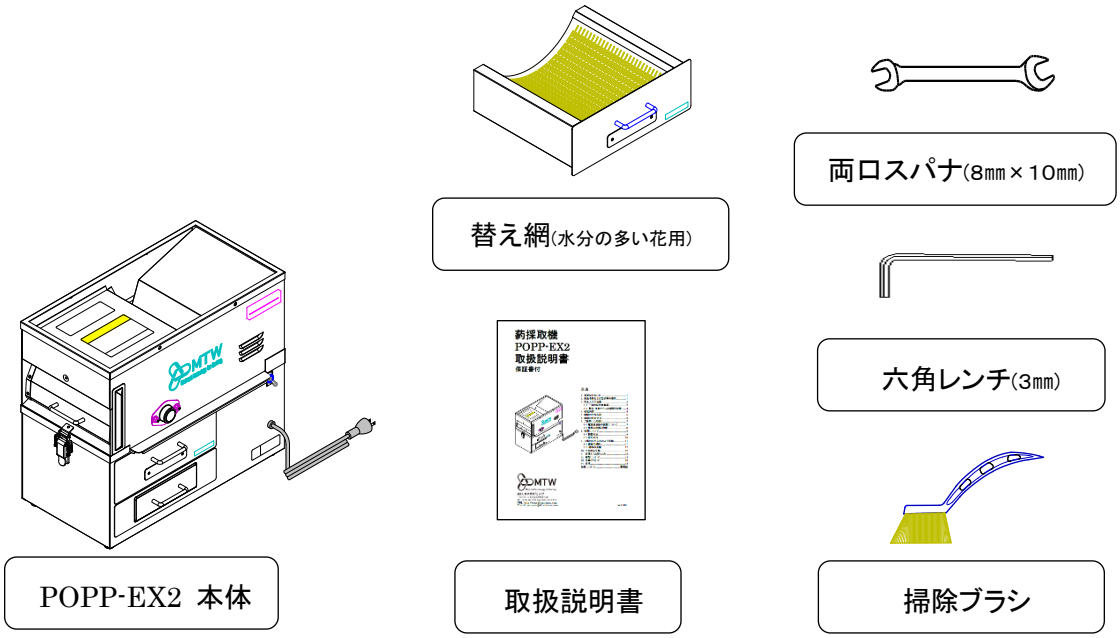

5. 機械の主な名称

＜前面＞

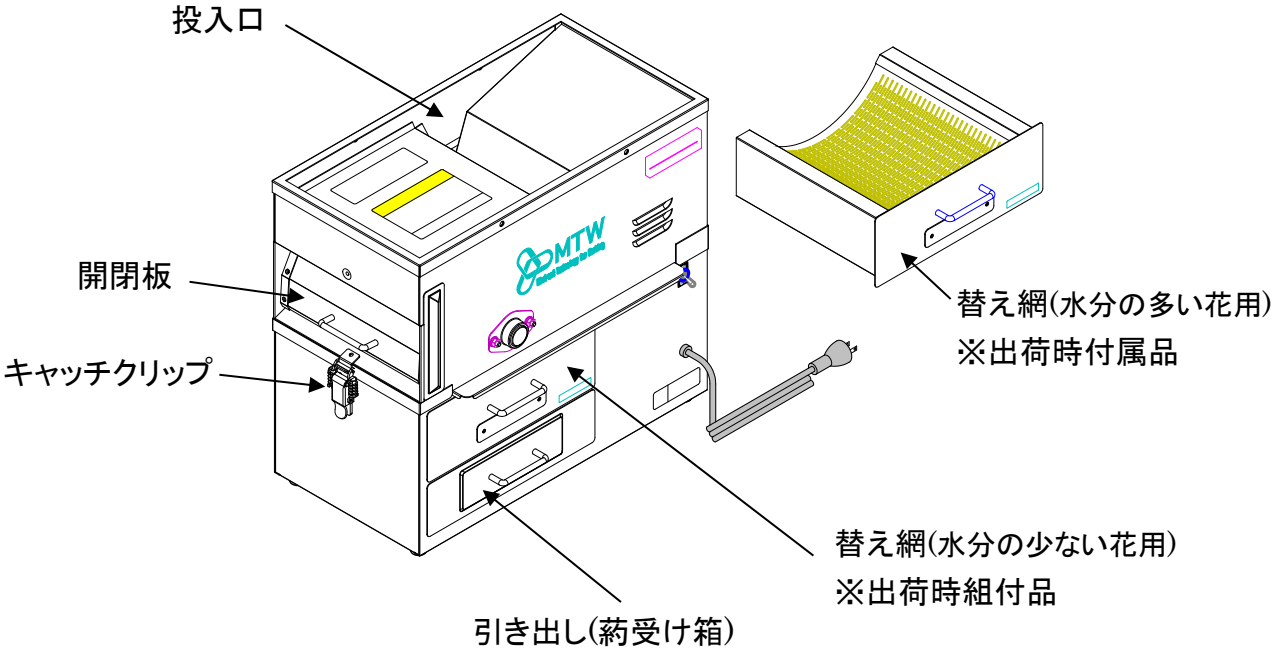

＜後面＞

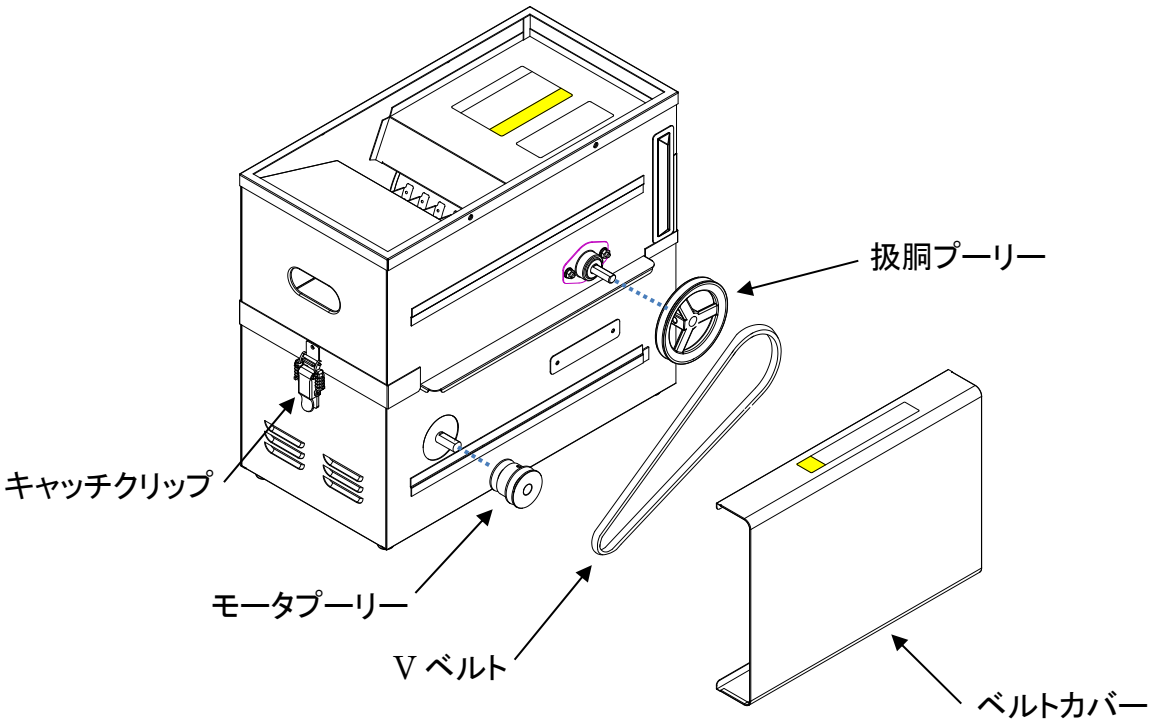

6. 機械の外形寸法

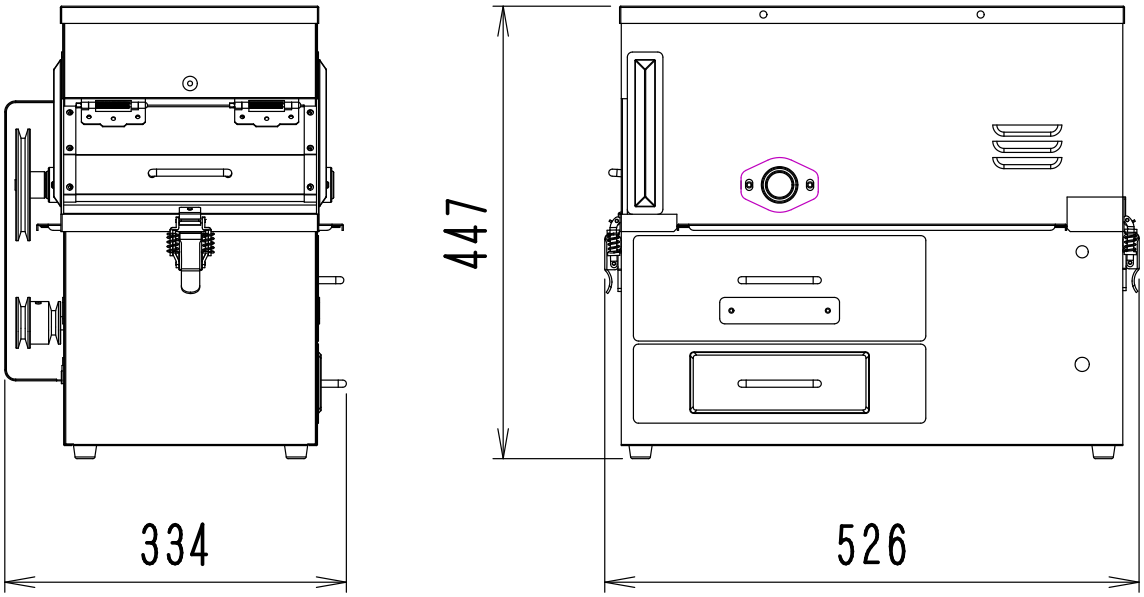

7. ご使用になる前に

7-1 電源周波数の変更について

本機は、工場出荷の際はＶベルトがモータプーリー(小)(60Hz 地区標準回転)に掛けてあります。

地区により、また花の状態によりベルトを掛け替えてお使いください。

◎モータプーリー(小)・・・・・・60Hz 地区標準回転(低速回転用)
◎モータプーリー(大)・・・・・・50Hz 地区標準回転(高速回転用)

変更される場合は、ご購入の販売店に相談し、下記の手順で調整を行ってください。

～調整の手順～

1.電源スイッチを OFF にし、電源プラグをコンセントから抜いてください。
2.ベルトカバーをスライドして外し、モータプーリーから V ベルトを外します。
3.六角レンチ(3mm)を用いて、ホーローセットをゆるめ、モータプーリーを一旦外します。
4.モータプーリーの使用する溝が外側になるよう、シャフトに再度はめ戻してください。
この際、ホーローセットを機体側のねじ穴に付け替え固定します。
注) 60Hz の場合は、小溝が外側になるように取付。50Hz の場合は、大溝が外側になるように取付。
5.モータプーリー外側の溝に V ベルトを掛け、V ベルトが機体と平行になるようモータプーリーの位置を調整し、ホーローセットを締め付けてください。
6.ベルトの張りは、あまり強く張らずベルトが外側にややふくらんでいる位が適当です。(下図参照)
スパナ(10mm)を用いて、機体底面のモーターベースの止めねじをゆるめ、移動して調整してください。
7. 最後に、ゆるめた全てのねじ(ホーローセットなど)をもう一度しっかり締めなおしてください。

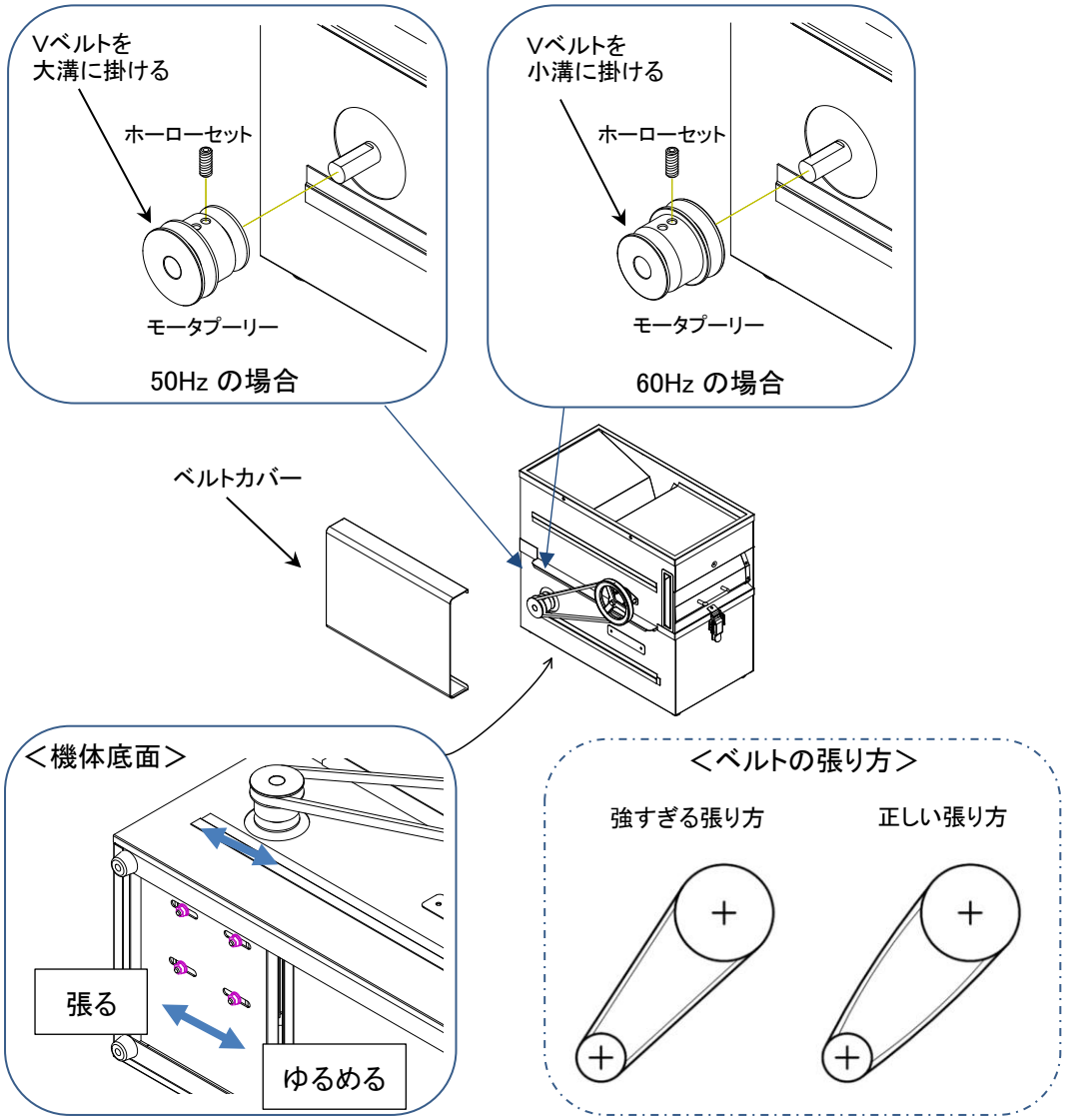

7-2 機械の移動と設置

設置場所は平らな場所を選び、移動・設置してください。

注意	**移動の際、重いと感じたら無理をせずに、2 人以上で移動させてください。**

8. 使用方法

① 両手でひとつかみ分の花(200～300g 程度)を一度に投入口より投入してください。

② ５～８秒で開閉板を開いて、不要物を排出させます。
（粉砕時間は、花の扱がれ具合を見ながら調整してください。）

※開閉板を閉じる際に、開閉板が開いた状態から手を離して勢いよく閉じると、
振動で機体内に張り付いた葯を落とすことができます。

③ 葯受け箱内の葯を葯フルイにかけて精選します。

④ 機体内や網の裏表に、葯が付着することがあります。付属のブラシを用いて集めてください。
※「9-1 機械の掃除」を参照

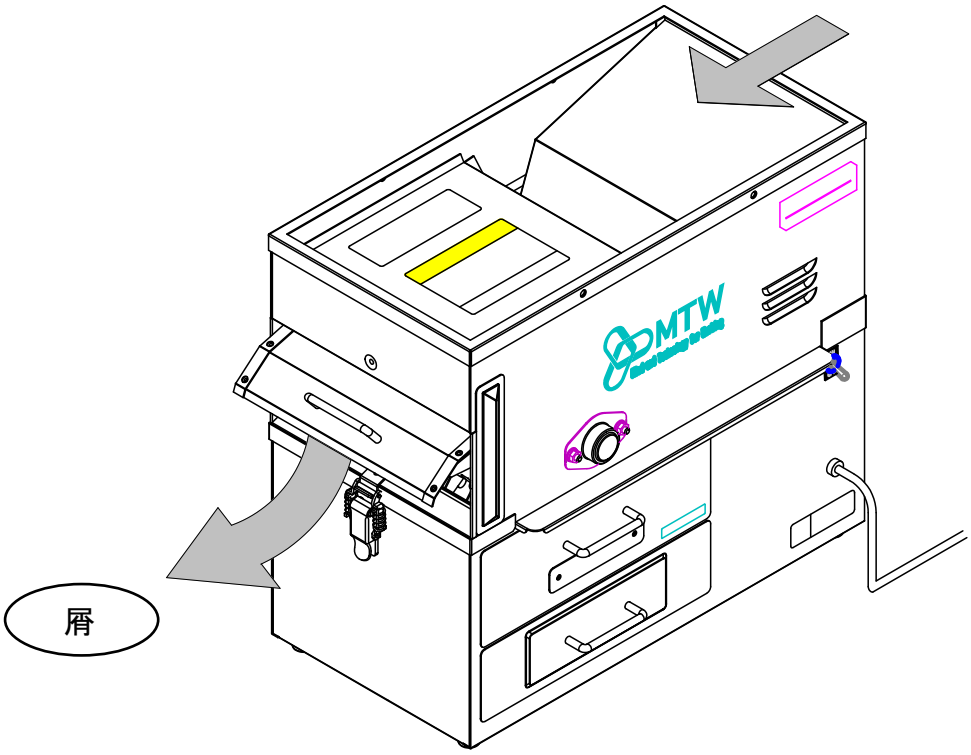

警告	回転中に扱胴・扱歯に手が触れるとケガをするおそれがあります。 十分注意し作業願います。
警告	カバーを外して運転しないでください。 カバーが無いと、巻き込みにより事故や作業機の損傷につながるおそれがあります。
警告	投入口に手指を入れないでください。ケガをするおそれがあります。
警告	投入口に木の枝・石等入れないでください。故障の原因になります。

9. 日常のお手入れおよび点検

⚠ 注 意

点検の際には電源プラグを必ずコンセントから抜いて作業する。
・電源プラグを差したまま作業を行なうと、不意に起動し思わぬ事故の原因になります。

9-1 機械の掃除

① 使用後、機械に付着した花の残渣(ざんさ)や汚れを、ブラシや濡れ雑巾などでよく落としてください。
その場合、決して機械に《水》をかけないでください。

② 濡れたり、水分が付着したままにせず機械を《乾燥状態》にしておいてください。

～機体の掃除方法～

ベルトカバーとVベルトを取り外し、キャッチクリップを解除すると、機体の上下を分けることができます。
この際に、替え網や葯受け箱も取り外し、機体内に付着した葯を回収してください。
元に戻す場合は、本体下部の上に本体上部を載せ、キャッチクリップで固定し、 V ベルト・ベルトカバーを装着してください。

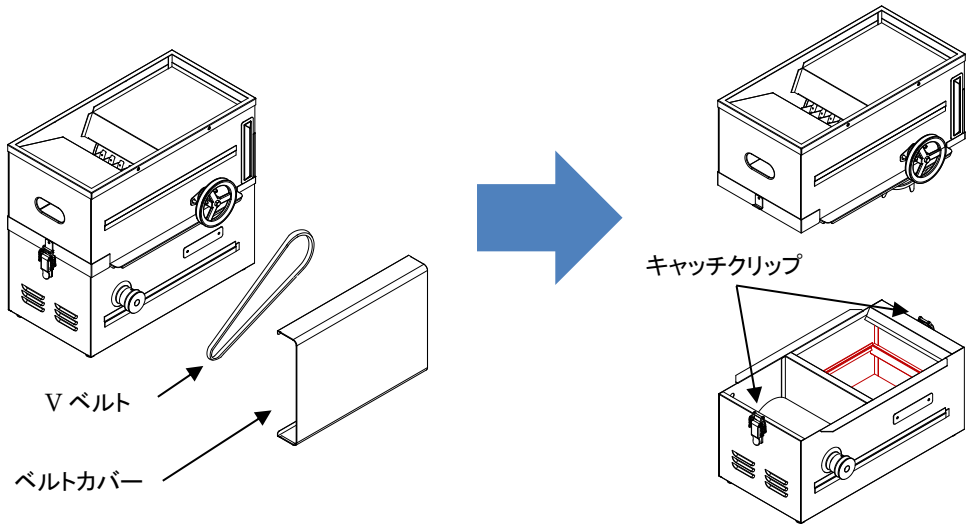

⚠ 注意	**機体上部を置く際、扱歯を下にして置かないでください。 扱歯が曲がり、作業能率が低下するおそれがあります。**

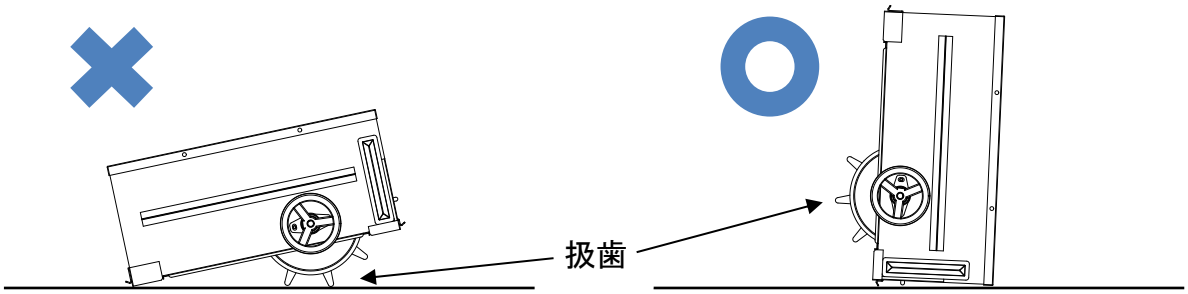

⚠ 注意	**V ベルトの取付け・取外しやキャッチクリップ開閉の際、また機体上下の間などで手指を挟まないよう気をつけてください。**

9-2 機械の点検

使用前に下記項目をよく点検して、それぞれの処置を行い、いつでも正常に使用できるようにしておいてください。

① 〈Vベルト〉に伸びや磨耗、亀裂がないか？ → 異常がある場合は、交換してください。

② 各部の〈ねじ〉にゆるみがないか？ → ゆるみがある場合は、締めなおしてください。

10. 主な部品交換

Vベルトの交換

伸びや、摩耗、亀裂、劣化等が見受けられたら交換時期です。

交換するVベルト箇所、サイズをご確認の上、交換はお買い上げの販売店へお問い合わせください。

名称	型番	数量
V ベルト	M-32R	1

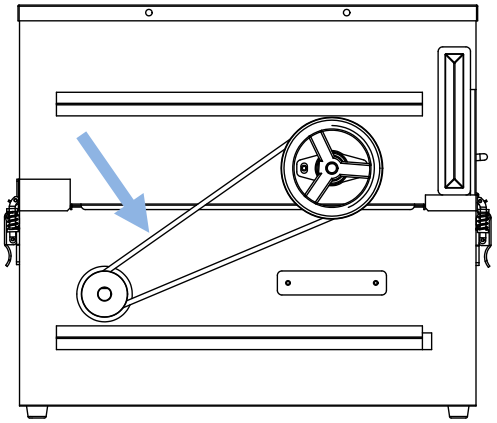

11. 故障かなと思ったら

故障かなと思われましたら、次のチェックリストにそって点検を行ってください。

症状	点検	対処方法
電源スイッチを ON にしても動かない。	電源プラグがコンセントから抜けていませんか。	電源プラグをコンセントに差し込んでください。
	電源コードが途中で切れて破損または、断線していませんか。	製品のご使用を止め、ご購入の販売店にご相談ください。
	枝葉が絡まっていたり、石などの異物が混入していませんか。	必ず電源プラグを抜いてから、異物を取り除いてください。
	Vベルトをかけ忘れていませんか。	V ベルトを取り付けてください。

12. 修理について

本機がもし、正常に動作しなくなった場合には、お買い上げの販売店にご相談ください。

その他、部品ご入用の場合、あるいは取扱い上ご不明な点、ご質問などについても、お買い上げの販売店にお問い合わせください。

13. 破棄について

製品を廃棄するときは、「廃棄物の処理及び清掃に関する法律」に準拠し、必ず専門の産業廃棄物処理業者に委託して処理をしてください。

14. 仕様

名　　称	葯採取機
型　　式	POPP-EX2
寸　　法	全長 526×全幅 334×全高 447mm
重　　量	26kg
モ ー タ	単相 100V - 200W
能　　率	(花) 60kg/毎時 (品種により異なる)

保証について

本製品は、下記無償修理規定の内容に従って保証されています。保証書にお買い上げ日、販売店名の記入をご確認ください。記入がされていない場合は、無効となります。また、保証期間内の修理をお申し込みされる際に必要となりますので、保証書を大切に保管してください。

無償修理規定

1. 保証期間内において、本取扱説明書に従った正常な使用状態のもとで、故障が発生した場合は、故障発生後 1 ヶ月以内に申し出があり、弊社がこれを認めた場合に無償で修理を致します。
2. 保証期間は、製品を納入致しました日から起算して 1 年で、これを超えた場合は有償となります。
3. 保証の範囲は、製品のみとし、製品の故障により誘発される損害は、補償外となります。
4. 保証期間内とはいえども、下記の場合は保証致しません。
   (1)取扱説明書に示す正しい取り扱い方法によらない使い方、過失及び整備保管の不十分によって生じたと認められる故障の場合。
   (2)天災、地変、火災等の不可抗力の事故によって生じたと認められる故障の場合。
   (3)製品の機能に影響があると認められる改造変更が加えられた場合、弊社の純正部品以外の部品を使用した場合、規定する仕様の限界を超えて使用したため生じたと認められた故障の場合。
   (4)消耗品、及び附属品。
   (5)弊社指定のミツワ製品取扱店以外で修理した場合。
   (6)要求の損傷部品を返却されない場合。
   (7)保証書の提示のない場合、保証書の必要事項に記載がされていない場合、保証書の字句を不当に書き換えられた場合は、有償になります。
5. 保証書を紛失した場合、再発行は致しません。
6. 本保証は、日本国内においてのみ有効となります。
7. 本機の耐用年数(償却年数)は、8 年です。耐用年数の過ぎたものは、補修部品の供給を終了させていただきますので、修理が出来なくなる場合があります。

✂キリトリ線

保証書

製品名		販売店名・住所・電話番号
POPP-EX2		
保証期間(お買い上げ日より)	お買い上げ日	印
1 年間	＿＿年＿＿月＿＿日	

お客様	
	お名前＿＿＿＿＿＿＿＿＿＿＿＿＿＿様
	ご住所　〒
	電話番号(　　)　　－

本書は、お買い上げ日から左記保証期間中に故障が発生した場合に、当社保証規定に基づき無償修理を行うことをお約束するものです。

MTW
Mind and Technology for Working
製造元　株式会社ミツワ
〒959-0112 新潟県燕市熊森1345
TEL 0256-98-6161 FAX 0256-98-6171